Dauner Antriebstechnik GmbH

Senkbremsventil
– einfachwirkend G 3/4" –

Schaltbild

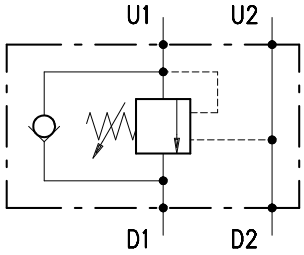

Anwendungsbeispiel

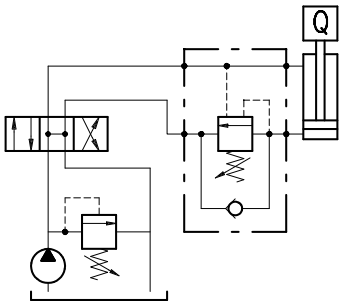

Bestellnr.	Typ		Anschlüsse	Aufsteuer-verhältnis	Einstell-breich *bar*	Gehäuse	max. Betriebs-druck *bar*	max. Durch-fluss *l/min*	Gewicht *kg*
230-0920-2815	VOSL/SC 34/TS.S.p7.PG	○	3/4"	1:7	5-210	Alu	210	120	1,45
230-0920-2820	VOSL/SC 34/TS.S.p3.PG	○	3/4"	1:3	5-210	Alu	210	120	1,45
230-0920-2825	VOSL/SC 34/TR.S.p7.PG	○	3/4"	1:7	50-350	Alu	210	120	1,45
230-0920-2830	VOSL/SC 34/TR.S.p3.PG	○	3/4"	1:3	50-350	Alu	210	120	1,45
230-0920-2835	VOSL/SC 34/TG.S.p7.PG	○	3/4"	1:7	100-700	Alu	210	120	1,45
230-0920-2840	VOSL/SC 34/TG.S.p3.PG	○	3/4"	1:3	100-700	Alu	210	120	1,45
230-0920-2845	VOSL/SC/34/TR.S.p7.PG/ac	●	3/4"	1:7	50-350	Stahl	350	120	3,28
230-0920-2850	VOSL/SC 34/TR.S.p3.PG/ac	○	3/4"	1:3	50-350	Stahl	350	120	3,28
● Vorzugstypen - Lagerware									
○ Lieferzeit auf Anfrage									

Funktionsweise:

The oil flow is allowed from D1 to U1 and is stopped in the opposite way (from U1 to D1) up to the spring setting value. Free oil flow from U1 to D1 is
strictly possible when the pilot pressure in D2 and U2 is strong enough to pilot the valve poppet.
Use the following formula to assert the applicable pilot pressure:
(valve setting – load pressure) ÷ pilot ratio = pilot pressure
For example:
If your pilot ratio is 1:4, your setting pressure is 250 bar and your load pressure is 130 bar then you will need 30 bar pilot pressure in order to displace
the load. [(250 bar – 130 bar)÷4=30bar)].
Should counterpressure arise in D1, the setting value of valve poppet (1:1 ratio) will increase and the pilot pressure be negatively affected (1:1 ratio).

Dauner Antriebstechnik GmbH – Industriestraße 3 – 96120 Bischberg–Trosdorf
Tel.: 09503/50008-0 – Fax: 09503/50008-49 – Email: info@dauner-antriebstechnik.de – www.dauner-antriebstechnik.de

Die Inhalte unserer Seiten wurden mit größter Sorgfalt erstellt. Für die Richtigkeit, Vollständigkeit und Aktualität der Inhalte können wir jedoch keine Gewähr übernehmen.

Dauner Antriebstechnik GmbH

Senkbremsventil
– einfachwirkend G 3/4" –

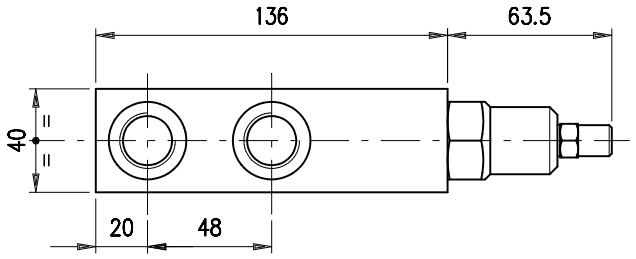

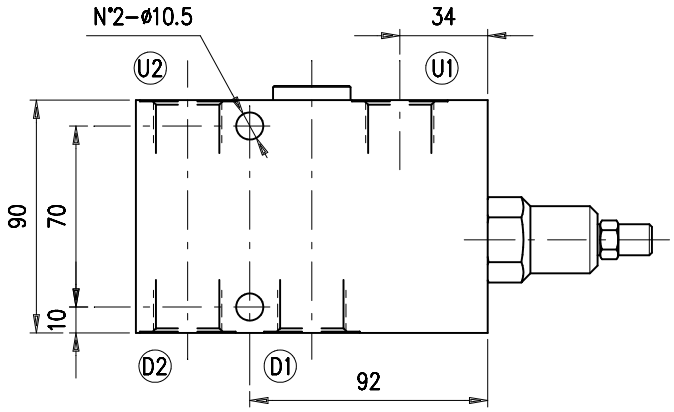

Typ	D1 – D2	U1 – U2
VOSL/SC 34	3/4"	3/4"

Arbeitstemperatur:
min. -25 ° C max. 90 ° C
mit Standard NBR (BUNA N) Dichtung

min. -20 ° C max. 200 ° C
mit optionaler FKM (VITON) Dichtung

Empfohlene Flüssigkeit:
Mineralöl mit einer Viskosität
zwischen 10 und 200 cSt.

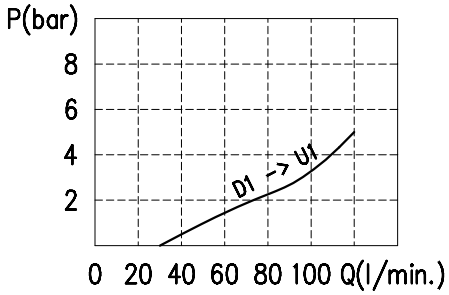

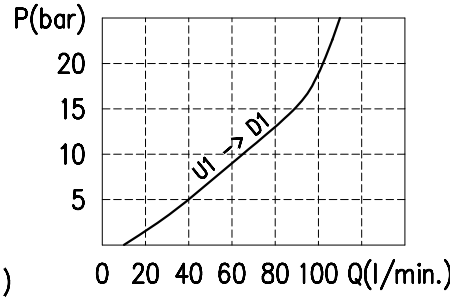

Öl Viskosität: 46 cSt

Code

VOSL/S C 34 / □□ . S . □□ . PG . □□ / □□

Druck Einstellbereich (bar)
- TS) 5÷210
- TR) 50÷350 (Standard)
- TG) 100÷700

Aufsteuerverhältnis
- p3) 1:3
- p7) 1:7 (Standard)

Ausführung Rückschlagventilsitz
- _ wie Gehäuse
- VRR) gehärteter Stahl

Gehäusematerial
- _ Aluminium
- ac Stahl

Dauner Antriebstechnik GmbH – Industriestraße 3 – 96120 Bischberg–Trosdorf
Tel.: 09503/50008-0 – Fax: 09503/50008-49 – Email: info@dauner-antriebstechnik.de – www.dauner-antriebstechnik.de

Die Inhalte unserer Seiten wurden mit größter Sorgfalt erstellt. Für die Richtigkeit, Vollständigkeit und Aktualität der Inhalte können wir jedoch keine Gewähr übernehmen.